Разрез 1-1

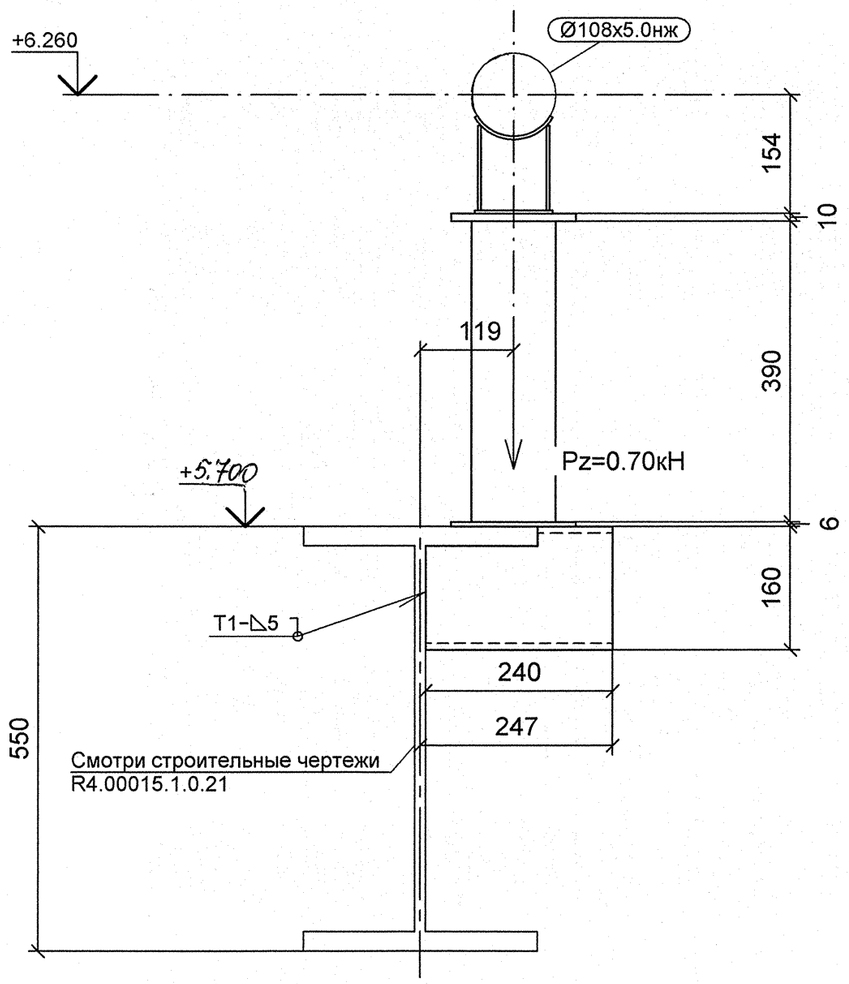

Разрез 2-2

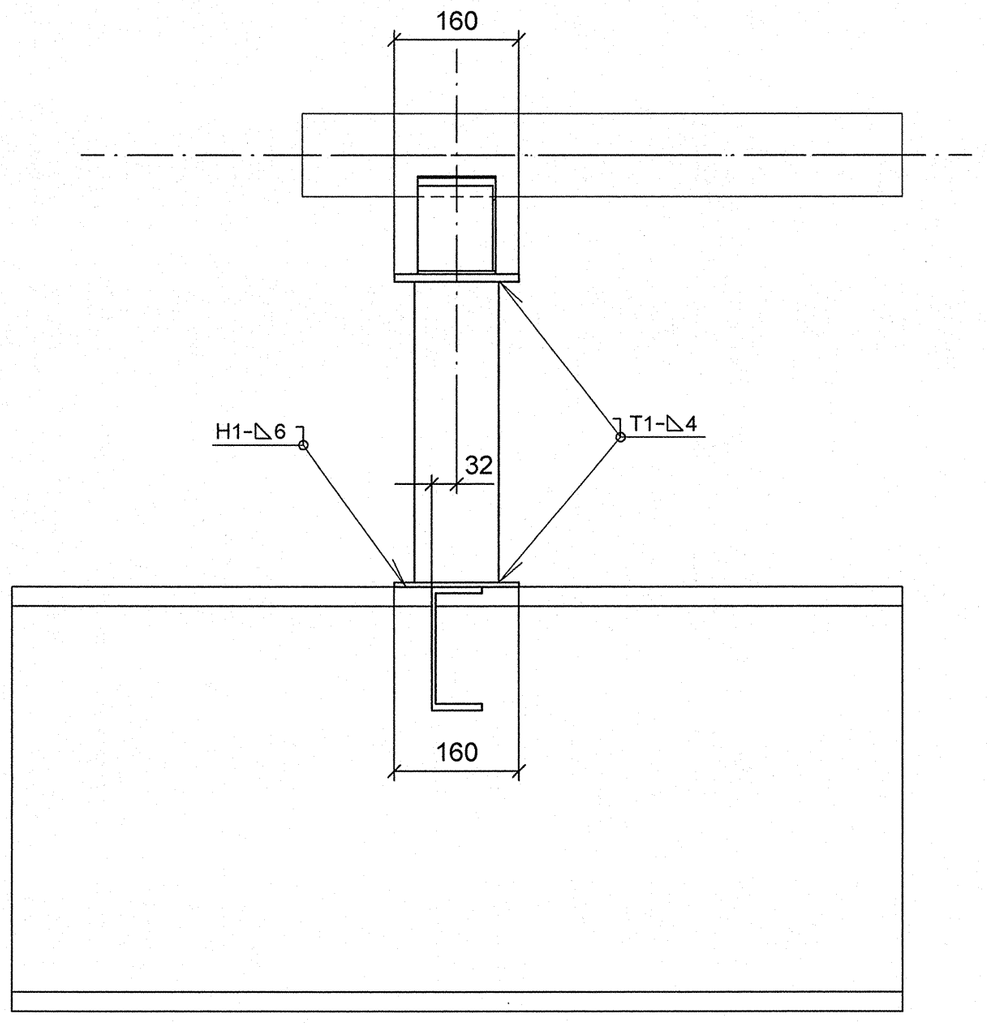

Спецификация деталей

Поз.	Обозначение	Наименование	Кол	Материал	Масса, кг		Приме-чание
					ед.	общ.	
1	ГОСТ 19903-74	ЛИСТ Б-ПН-10х160х160	1	Ст3сп5 ГОСТ 14637-89	2.01	2.01	
2	ГОСТ 19903-74	ЛИСТ Б-ПН-6х160х160	1	Ст3сп5 ГОСТ 14637-89	1.21	1.21	
3	08 ОСТ 34-10-616-93	ОПОРА 108К	1	СБОРНЫЙ	1.80	1.80	
4	ГОСТ 8732-78	ТРУБА 108Х4, L = 390 мм	1	20 ГОСТ 8731-74	4.00	4.00	
5	ГОСТ 8240-97	ШВЕЛЛЕР 16У, L = 240 мм	1	Ст3сп5 ГОСТ 535-2005	3.41	3.41	
	ГОСТ 2246-70	ПРОВОЛОКА		СВ-08Г2С	-	-	
	ГОСТ 9467-75	ЭЛЕКТРОДЫ		УОНИИ 13/45	-	-	
					Итого:	12.42	

1 Привязку опоры смотри чертеж R4.ST10.3010.012.01.00.004 (R4.00202.1.0.12 лист 11).
2 Сварку производить по ГОСТ 5264-80.
3 Сварку опоры с трубопроводом производить по ОСТ 34-10-616-93.
4 Отметка трубопровода подлежит уточнению в соответствии с уклоном трубопровода.
5 Pz - максимальная нагрузка на опору.
6 Изготовить один комплект.

План расположения опоры

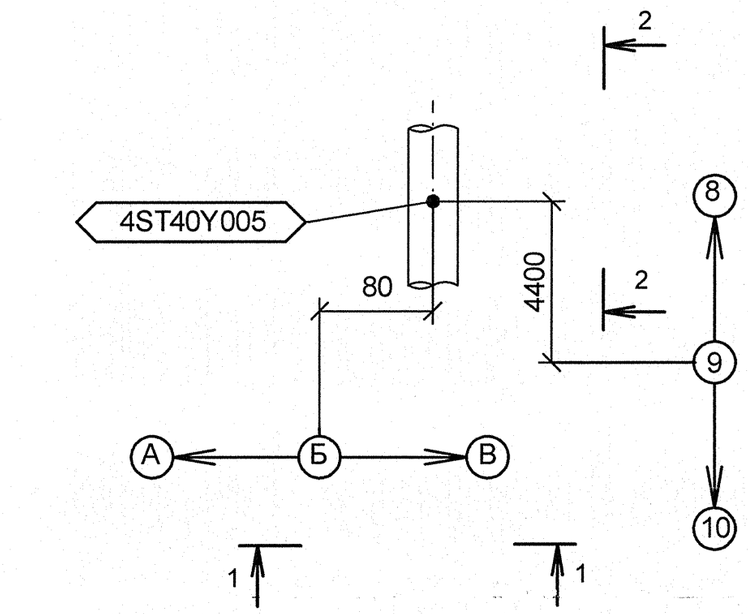

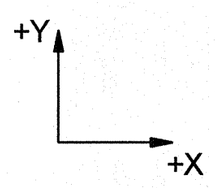

Изометрический вид

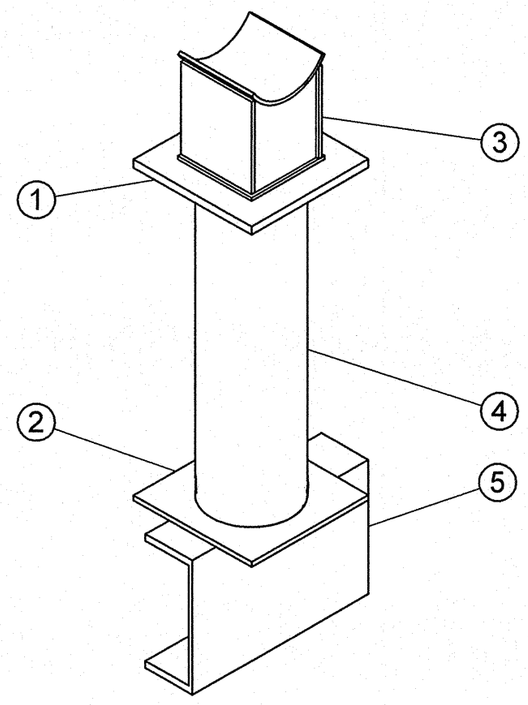

АРХИВНЫЙ ЭКЗЕМПЛЯР

Инв. № подл. R4.00202.1.0.12
Лист 162

Изм.	Кол.уч.	Лист	№ док.	Подпись	Дата
Инженер 3 к.		Мосенков			19.04
Пров. инж. 2 к.		Соколова			23.04
Нач.гр.		Морозова			23.04
Н.контр.		Краснояров			28.04

R4.ST10.3012.012.01.00.076

Ростовская АЭС Блок 4

Главный корпус
Машинное отделение (ДО, ЭЭТУ)
Трубопроводы замкнутого контура ОГЦ

Стадия	Лист	Листов
Р	1	1

Опора скользящая
4ST40Y005

ОАО "НИАЭП"
2012

Формат А2

Взам. инв. N
Подп. и дата
Инв. N подл. R4.00202.1.0.12
ДОПОЛНИТЕЛЬНЫЕ ПОДПИСИ
ДОПОЛНИТЕЛЬНЫЕ ПОДПИСИ